KETTLER SERVICE
MARCBI INTERNET – SHOPS

IRONING SYSTEMS
HOMECARE MADE IN GERMANY

Bügelcenter
ALU DESIGN 2000 RL

Mit dem BÜGELCENTER DESIGN ALU 2000 RL erleben Sie einen neuen Bügelkomfort!

Das hochwertige, leichte Aluminiumgestell ist sehr stabil und äußerst standfest. Kinderleicht lässt sich der Bügeltisch transportieren, aufklappen, stufenlos in der Höhe verstellen und in Gebrauch nehmen.

Ein Handgriff – einfach, bequem und schnell!

Stabile Rollenfüße

Über zwei praktisch angebrachte Rollen lässt sich der schmale Tisch leicht transportieren und in einer Nische unterbringen. Der Bügeltisch ist auch für den Besenschrank geeignet.

Multiablage

Genießen Sie nicht nur eine große Multiablage, sondern auch eine große Bügelfläche aus 60% offenem Streckmetall überzeugend durch ihre Dampfdurchlässigkeit.

Spezial KETTLER KETTtex Aluminium Auflage

130 x 47 cm

Die Kettler-Spezial-Aluauflage ist im Lieferumfang enthalten, passgerecht, mehrfach alubeschichtet, hitzereflektierend und erzeugt so einen hohen Gegenbügeleffekt. Das Wenden feiner Wäsche entfällt. Keine Durchnässung im Obermaterial. Dampfbügelgeeignet. Bewährte Kettler-Qualität!

Das Schaumstoffuntermaterial mit einer dicken und weichen Polsterung verhindert Abdrücke von Nähten, Knöpfen oder gar der Gitterfläche.

Vor dem ersten Gebrauch die Staub- und Transportschutzauflage abnehmen. Die Aluauflage aufziehen und die Bügeloberfläche leicht anfeuchten. Auf höchster Temperaturstufe langsam die Aluoberfläche straff abbügeln, damit sich die Auflage optimal anpasst. Durch den eingenähten Gummizug lässt sich die Auflage nach dem Bügeln leicht zum Trocknen der Auflage und des Tisches abnehmen, da sonst das Streckmetallgitter beschädigt werden kann.

Die Position der hitzebeständigen Silikon-Bügeleisenablage ist frei wählbar, schützt den Bügelbezug vor Verbrennungen und schont die Bügeleisensohle.

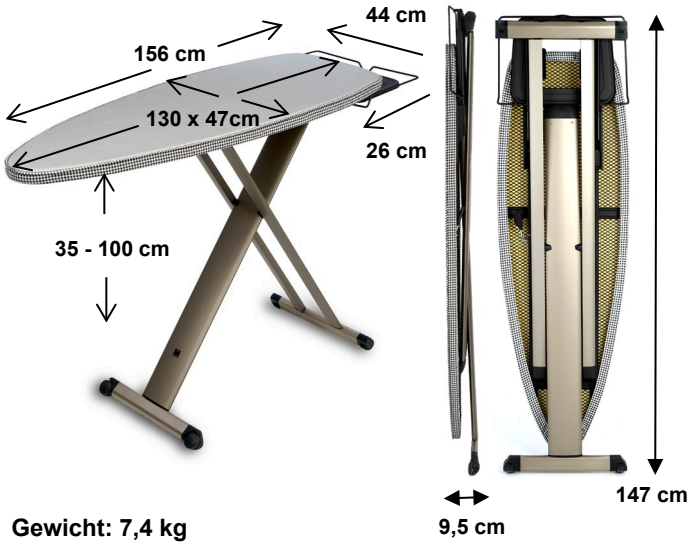

Gewicht: 7,4 kg

Inklusive Top - Zubehör

Staub- & Transportschutzauflage Art. 1055
Silikonbügeleisenablage Art. 719
KETTLER KETTtex Aluminium Auflage Art. 902

Service Innovation Controlling Distribution After-Sales
MABI PRODUCT SERVICE

Copyright © 2021 MArcBI - Marco Bierekofen